KW AUFZUGSTECHNIK GmbH
Zimmersmühlenweg 69
D-61440 Oberursel - GERMANY
TEL. +49 (0) 6171-9895-0 FAX +49 (0) 6171-9895-19

TABLEAUKATALOG

Aufputztableaus und Aufputzanzeigen

KW Aufzugstechnik GmbH Tableaukatalog – Aufputztableaus & Aufputzanzeigen Version V1.05 DE

Alle Rechte vorbehalten. Kein Teil dieses Handbuchs darf in irgend einer Form (Druck, Fotokopie, Mikrofilm oder ein anderes Verfahren) ohne die schriftliche Genehmigung der KW Aufzugstechnik GmbH reproduziert werden oder unter Verwendung elektronischer Systeme verarbeitet, vervielfältigt oder verbreitet werden. Die hierin enthaltenen Informationen sind ausschließlich für diese Sicherheitsschaltung bestimmt.

Die KW Aufzugstechnik GmbH haftet nicht für Schäden in Folge von Fehlgebrauch sowie Reparaturen und Änderungen, die von Dritter, nicht autorisierter Seite vorgenommen wurden. Dieses Handbuch wurde mit großer Sorgfalt erstellt. Eine Haftung für leicht fahrlässige Fehler, z.B. Druckfehler, ist jedoch ausgeschlossen.

Hinweis: Alle im Handbuch genannten Bezeichnungen von Erzeugnisse sind Marken der jeweiligen Firmen. Aus dem Fehlen der Markenzeichen ® bzw. ™ kann nicht geschlossen werden, dass die Bezeichnung ein freier Markenname ist.

Alle Rechte 2005 – 2022 bei KW Aufzugstechnik GmbH, Oberursel

KW AUFZUGSTECHNIK GmbH
Zimmersmühlenweg 69
D-61440 Oberursel / Germany

Phone +49 (0) 6171-9895-0
Fax. +49 (0) 6171-9895-03
Int. www.kw-aufzugstechnik.de
Mail. verkauf@kw-aufzugstechnik.de

KW AUFZUGSTECHNIK GmbH
Zimmersmühlenweg 69
D-61440 Oberursel - GERMANY
TEL. +49 (0) 6171-9895-0 FAX +49 (0) 6171-9895-19

Inhalt

1.	**Aufputz-Innentableaus**	5
2.	**Aufputz-Außentableaus „65“ – 1 Knopf**	
2.1	Aufputz-Außentableau „65“ – 1 Knopf und Doppelpfeilanzeige	6
2.2	Aufputz-Außentableau „65“ – 1 Knopf, Doppelpfeilanz. und Schlüsseltaster	7
3.	**Aufputz-Außentableaus „65“ – 2 Knopf**	
3.1	Aufputz-Außentableau „65“ – 2 Knopf und Doppelpfeilanzeige	8
3.2	Aufputz-Außentableau „65“ – 2 Knopf, Doppelpfeilanz. und Schlüsseltaster	9
4.	**Aufputz-Außentableaus „85“ – 1 Knopf**	
4.1	Aufputz-Außentableau „85“ – 1 Knopf und Doppelpfeilanzeige	10
4.2	Aufputz-Außentableau „85“ – 1 Knopf, Doppelpfeilanz. und Schlüsseltaster	11
4.3	Aufputz-Außentableau „85“ – 1 Knopf und Matrixanzeige	12
4.4	Aufputz-Außentableau „85“ – 1 Knopf, Matrixanzeige und Schlüsseltaster	13
4.5	Aufputz-Außentableau „85“ – 1 Knopf und TFT-Display	14
4.6	Aufputz-Außentableau „85“ – 1 Knopf, TFT-Display und Schlüsseltaster	15
5.	**Aufputz-Außentableaus „85“ – 2 Knopf**	
5.1	Aufputz-Außentableau „85“ – 2 Knopf und Doppelpfeilanzeige	16
5.2	Aufputz-Außentableau „85“ – 2 Knopf, Doppelpfeilanz. und Schlüsseltaster	17
5.3	Aufputz-Außentableau „85“ – 2 Knopf und Matrixanzeige	18
5.4	Aufputz-Außentableau „85“ – 2 Knopf, Matrixanzeige und Schlüsseltaster	19
5.5	Aufputz-Außentableau „85“ – 2 Knopf und TFT-Display	20
5.6	Aufputz-Außentableau „85“ – 2 Knopf, TFT-Display und Schlüsseltaster	21
6.	**Aufputzanzeigen**	
6.1	Aufputzanzeige mit Matrixanzeige – ANZ-52	22
6.2	Aufputzanzeige mit Matrixanzeige – ANZ-52 und Pfeilen	23
6.3	Aufputzanzeige mit Matrixanzeige – ANZ-53	24
6.4	Aufputzanzeige mit Matrixanzeige – ANZ-53 und Pfeilen	25
6.5	Aufputzanzeige mit TFT-Display – TFT 4,3	26
6.6	Aufputzanzeige mit TFT-Display – TFT 4,3 und Pfeilen	27
7.	**Taster Typen**	
7.1	Taster TYP – KV44	28
7.2	Taster TYP – KV46	29
7.3	Taster TYP – KV46 – Vandalensicher	30
8.	**TFT-Display – IRIS 2,8**	31
9.	**Matrixanzeige – ANZ-32**	32

KW AUFZUGSTECHNIK GmbH
Zimmersmühlenweg 69
D-61440 Oberursel - GERMANY
TEL. +49 (0) 6171-9895-0 FAX +49 (0) 6171-9895-19

1. Aufputz-Innentableaus COP, V2A-K240, Maße 200 x 1170 mm x 22mm

- **Schnellmontagesystem.** Es müssen nur Ausschnitte für das Vorzugsschloß und die Anzeige gemacht werden.

- 7,0'' TFT Grafikdisplay mit integrierter Sprachansage und 10 Sondermeldungen. Das Display dient bei Spannungsausfall als Notlichtquelle. Komplette Ansteuerung und Einstellung über den Displaybus.

- Zwei universelle Sprechfelder für interne / externe Intercom-Verbindungen. Standardmäßig wird die interne SAF60-Sprechanlage mitgeliefert.

- Brandfall-Logo nach EN81-73, gedruckte Ausführung

- Taster als quadratische KV-44 Taster oder als runde KV-46 Ausführung. Standardfarben sind Blau und Rot. Taktile Ausführung der Symbole mit akustischer Rufquittierung und Braile-Symbolen.

- Taster Tür-Auf, Taster Alarm, Taster Tür-Zu und Euro-Vorzugsschloß mit „69"er-Schliessung im unteren Bereich des Tableau.

- Notlicht LED Strahler nach EN81-20

KW AUFZUGSTECHNIK GmbH
Zimmersmühlenweg 69
D-61440 Oberursel - GERMANY
TEL. +49 (0) 6171-9895-0 FAX +49 (0) 6171-9895-19

2.1-Aufputz-Außentableaus-65 Taster KV44 & Doppelpfeilanzeige Maße (65 x 200 x 22mm)

Doppelpfeilanzeige KV44

Ruftaster KV44

Brandfalllogo EN81-73 50mm gedruckt, farbig

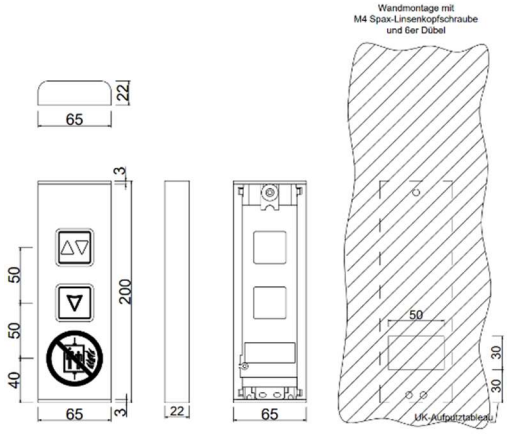

KW-Artikelnr.:	Ausführung in Rot:
1220001	Ruftaster & Doppelpfeilanzeige
1220002	Ruftaster, Doppelpfeianzeige & Firmenlogo
1220003	Ruftaster, Doppelpfeilanzeige, F-Logo & BF-Text
1220004	Ruftaster, Doppelpfeilanzeige, F-Logo & BF-Logo

KW-Artikelnr.:	Ausführung in Blau:
1220006	Ruftaster & Doppelpfeilanzeige
1220007	Ruftaster, Doppelpfeianzeige & Firmenlogo
1220008	Ruftaster, Doppelpfeilanzeige, F-Logo & BF-Text
1220009	Ruftaster, Doppelpfeilanzeige, F-Logo & BF-Logo

2.1-Aufputz-Außentableaus-65 Taster KV46 & Doppelpfeilanzeige Maße (65 x 200 x 22mm)

Doppelpfeilanzeige KV46

Ruftaster KV46

Brandfalllogo EN81-73 50mm gedruckt, farbig

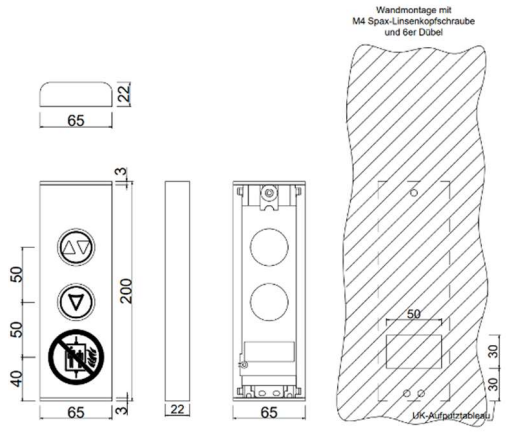

KW-Artikelnr.:	Ausführung in Rot:
1220011	Ruftaster & Doppelpfeilanzeige
1220012	Ruftaster, Doppelpfeianzeige & Firmenlogo
1220013	Ruftaster, Doppelpfeilanzeige, F-Logo & BF-Text
1220014	Ruftaster, Doppelpfeilanzeige, F-Logo & BF-Logo

KW-Artikelnr.:	Ausführung in Blau:
1220016	Ruftaster & Doppelpfeilanzeige
1220017	Ruftaster, Doppelpfeianzeige & Firmenlogo
1220018	Ruftaster, Doppelpfeilanzeige, F-Logo & BF-Text
1220019	Ruftaster, Doppelpfeilanzeige, F-Logo & BF-Logo

KW AUFZUGSTECHNIK GmbH
Zimmersmühlenweg 69
D-61440 Oberursel - GERMANY
TEL. +49 (0) 6171-9895-0 FAX +49 (0) 6171-9895-19

2.2-Aufputz-Außentableaus-65 Taster KV44 & Doppelpfeilanzeige & Schloss Maße (65 x 280 x 22mm)

Doppelpfeilanzeige KV44

Ruftaster KV44

Schlüsseltaster

Brandfalllogo EN81-73 50mm gedruckt, farbig

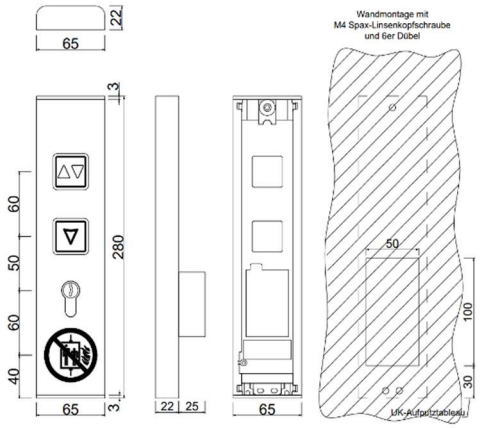

KW-Artikelnr.:	Ausführung in Rot:
1220021	Ruftaster, Doppelpfeilanzeige & Schlüsseltaster
1220022	Ruftaster, Doppelpfeianzeige, Firmenlogo & SS
1220023	Ruftaster, Doppelpfeilanzeige, F-Logo & BF-Text & SS
1220024	Ruftaster, Doppelpfeilanzeige, F-Logo & BF-Logo & SS

KW-Artikelnr.:	Ausführung in Blau:
1220026	Ruftaster, Doppelpfeilanzeige & Schlüsseltaster
1220027	Ruftaster, Doppelpfeianzeige, Firmenlogo & SS
1220028	Ruftaster, Doppelpfeilanzeige, F-Logo & BF-Text & SS
1220029	Ruftaster, Doppelpfeilanzeige, F-Logo & BF-Logo & SS

2.2-Aufputz-Außentableaus-65 Taster KV44 & Doppelpfeilanzeige & Schloss Maße (65 x 280 x 22mm)

Doppelpfeilanzeige KV46

Ruftaster KV46

Schlüsseltaster

Brandfalllogo EN81-73 50mm gedruckt, farbig

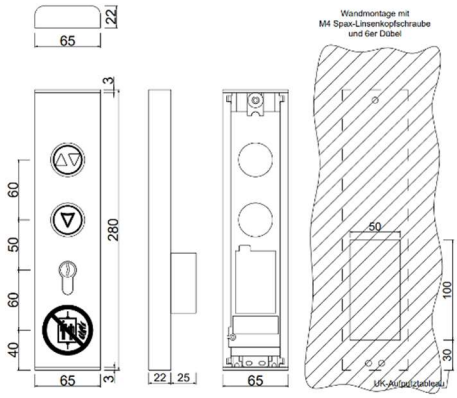

KW-Artikelnr.:	Ausführung in Rot:
1220031	Ruftaster, Doppelpfeilanzeige & Schlüsseltaster
1220032	Ruftaster, Doppelpfeianzeige, Firmenlogo & SS
1220033	Ruftaster, Doppelpfeilanzeige, F-Logo & BF-Text & SS
1220034	Ruftaster, Doppelpfeilanzeige, F-Logo & BF-Logo & SS

KW-Artikelnr.:	Ausführung in Blau:
1220036	Ruftaster, Doppelpfeilanzeige & Schlüsseltaster
1220037	Ruftaster, Doppelpfeianzeige, Firmenlogo & SS
1220038	Ruftaster, Doppelpfeilanzeige, F-Logo & BF-Text & SS
1220039	Ruftaster, Doppelpfeilanzeige, F-Logo & BF-Logo & SS

KW AUFZUGSTECHNIK GmbH
Zimmersmühlenweg 69
D-61440 Oberursel - GERMANY
TEL. ++49 (0) 6171-9895-0 FAX ++49 (0) 6171-9895-19

3.1-Aufputz-Außentableaus-65 2x Taster KV44 & Doppelpfeilanzeige Maße (65 x 250 x 22mm)

Doppelpfeilanzeige KV44

Ruftaster KV44

Brandfalllogo EN81-73 50mm gedruckt, farbig

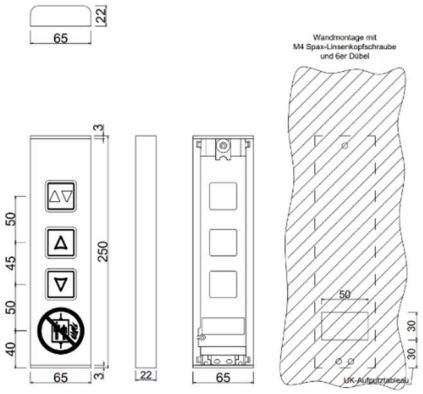

KW-Artikelnr.:	Ausführung in Rot:
1220041	Ruftaster & Doppelpfeilanzeige
1220042	Ruftaster, Doppelpfeianzeige & Firmenlogo
1220043	Ruftaster, Doppelpfeilanzeige, F-Logo & BF-Text
1220044	Ruftaster, Doppelpfeilanzeige, F-Logo & BF-Logo

KW-Artikelnr.:	Ausführung in Blau:
1220046	Ruftaster & Doppelpfeilanzeige
1220047	Ruftaster, Doppelpfeianzeige & Firmenlogo
1220048	Ruftaster, Doppelpfeilanzeige, F-Logo & BF-Text
1220049	Ruftaster, Doppelpfeilanzeige, F-Logo & BF-Logo

3.1-Aufputz-Außentableaus-65 2x Taster KV46 & Doppelpfeilanzeige Maße (65 x 250 x 22mm)

Doppelpfeilanzeige KV46

Ruftaster KV46

Brandfalllogo EN81-73 50mm gedruckt, farbig

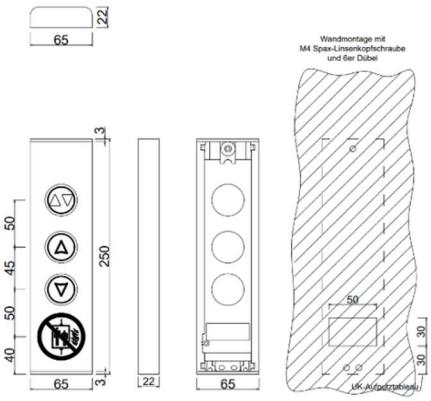

KW-Artikelnr.:	Ausführung in Rot:
1220051	Ruftaster & Doppelpfeilanzeige
1220052	Ruftaster, Doppelpfeianzeige & Firmenlogo
1220053	Ruftaster, Doppelpfeilanzeige, F-Logo & BF-Text
1220054	Ruftaster, Doppelpfeilanzeige, F-Logo & BF-Logo

KW-Artikelnr.:	Ausführung in Blau:
1220056	Ruftaster & Doppelpfeilanzeige
1220057	Ruftaster, Doppelpfeianzeige & Firmenlogo
1220058	Ruftaster, Doppelpfeilanzeige, F-Logo & BF-Text
1220059	Ruftaster, Doppelpfeilanzeige, F-Logo & BF-Logo

KW AUFZUGSTECHNIK GmbH
Zimmersmühlenweg 69
D-61440 Oberursel - GERMANY
TEL. +49 (0) 6171-9895-0 FAX +49 (0) 6171-9895-19

3.2-Aufputz-Außentableaus-65 2xTaster KV44, Doppelpfeilanzeige & Schloss Maße (65 x 300 x 22mm)

Doppelpfeilanzeige KV44

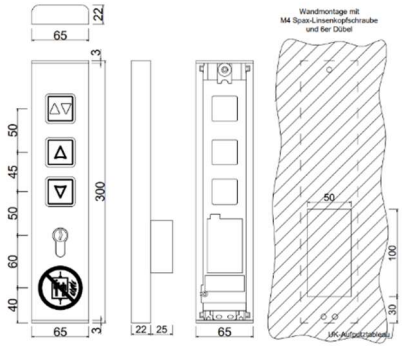

Ruftaster KV44

KW-Artikelnr.:	Ausführung in Rot:
1220561	Ruftaster, Doppelpfeilanzeige & Schlüsseltaster
1220562	Ruftaster, Doppelpfeianzeige, Firmenlogo & SS
1220563	Ruftaster, Doppelpfeilanzeige, F-Logo & BF-Text & SS
1220564	Ruftaster, Doppelpfeilanzeige, F-Logo & BF-Logo & SS

Schlüsseltaster

KW-Artikelnr.:	Ausführung in Blau:
1220566	Ruftaster, Doppelpfeilanzeige & Schlüsseltaster
1220567	Ruftaster, Doppelpfeianzeige, Firmenlogo & SS
1220568	Ruftaster, Doppelpfeilanzeige, F-Logo & BF-Text & SS
1220569	Ruftaster, Doppelpfeilanzeige, F-Logo & BF-Logo & SS

Brandfalllogo EN81-73 50mm gedruckt, farbig

3.2-Aufputz-Außentableaus-65 2x Taster KV46, Doppelpfeilanzeige & Schloss Maße (65 x 300 x 22mm)

Doppelpfeilanzeige KV46

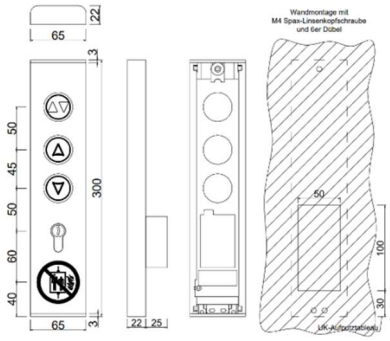

Ruftaster KV46

KW-Artikelnr.:	Ausführung in Rot:
1220571	Ruftaster, Doppelpfeilanzeige & Schlüsseltaster
1220572	Ruftaster, Doppelpfeianzeige, Firmenlogo & SS
1220573	Ruftaster, Doppelpfeilanzeige, F-Logo & BF-Text & SS
1220574	Ruftaster, Doppelpfeilanzeige, F-Logo & BF-Logo & SS

Schlüsseltaster

KW-Artikelnr.:	Ausführung in Blau:
1220576	Ruftaster, Doppelpfeilanzeige & Schlüsseltaster
1220577	Ruftaster, Doppelpfeianzeige, Firmenlogo & SS
1220578	Ruftaster, Doppelpfeilanzeige, F-Logo & BF-Text & SS
1220579	Ruftaster, Doppelpfeilanzeige, F-Logo & BF-Logo & SS

Brandfalllogo EN81-73 50mm gedruckt, farbig

KW AUFZUGSTECHNIK GmbH
Zimmersmühlenweg 69
D-61440 Oberursel - GERMANY
TEL. +49 (0) 6171-9895-0 FAX +49 (0) 6171-9895-19

4.1-Aufputz-Außentableaus-85 Taster KV44 & Doppelpfeilanzeige Maße 85 x 200 x 22mm

Doppelpfeilanzeige KV44

Ruftaster KV44

Brandfalllogo EN81-73 50mm gedruckt, farbig

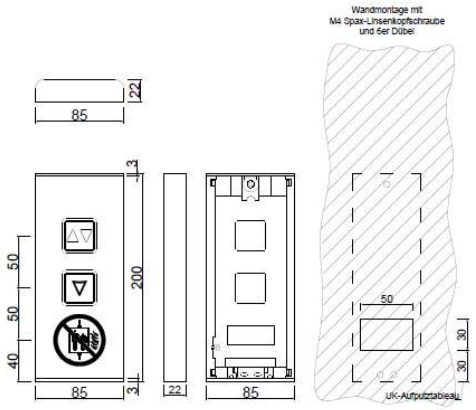

KW-Artikelnr.:	Ausführung in Rot:
1220081	Ruftaster & Doppelpfeilanzeige
1220082	Ruftaster, Doppelpfeianzeige & Firmenlogo
1220083	Ruftaster, Doppelpfeilanzeige, F-Logo & BF-Text
1220084	Ruftaster, Doppelpfeilanzeige, F-Logo & BF-Logo

KW-Artikelnr.:	Ausführung in Blau:
1220086	Ruftaster & Doppelpfeilanzeige
1220087	Ruftaster, Doppelpfeianzeige & Firmenlogo
1220088	Ruftaster, Doppelpfeilanzeige, F-Logo & BF-Text
1220089	Ruftaster, Doppelpfeilanzeige, F-Logo & BF-Logo

4.1-Aufputz-Außentableaus-85 Taster KV46 & Doppelpfeilanzeige Maße 85 x 200 x 22mm

Doppelpfeilanzeige KV46

Ruftaster KV46

Brandfalllogo EN81-73 50mm gedruckt, farbig

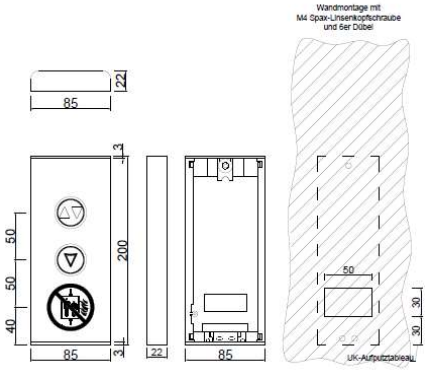

KW-Artikelnr.:	Ausführung in Rot:
1220091	Ruftaster & Doppelpfeilanzeige
1220092	Ruftaster, Doppelpfeianzeige & Firmenlogo
1220093	Ruftaster, Doppelpfeilanzeige, F-Logo & BF-Text
1220094	Ruftaster, Doppelpfeilanzeige, F-Logo & BF-Logo

KW-Artikelnr.:	Ausführung in Blau:
1220096	Ruftaster & Doppelpfeilanzeige
1220097	Ruftaster, Doppelpfeianzeige & Firmenlogo
1220098	Ruftaster, Doppelpfeilanzeige, F-Logo & BF-Text
1220099	Ruftaster, Doppelpfeilanzeige, F-Logo & BF-Logo

KW AUFZUGSTECHNIK GmbH
Zimmersmühlenweg 69
D-61440 Oberursel - GERMANY
TEL. ++49 (0) 6171-9895-0 FAX ++49 (0) 6171-9895-19

4.2-Aufputz-Außentableaus-85 Taster KV44 & Doppelpfeilanzeige & Schloss Maße (85 x 280 x 22mm)

Doppelpfeilanzeige KV44

Ruftaster KV44

Schlüsseltaster

Brandfalllogo EN81-73 50mm gedruckt, farbig

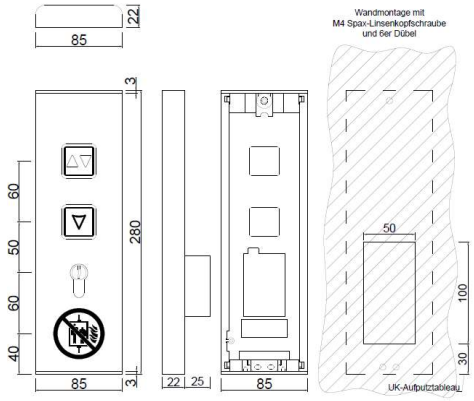

KW-Artikelnr.:	Ausführung in Rot:
1220171	Ruftaster, Doppelpfeilanzeige & Schlüsseltaster
1220172	Ruftaster, Doppelpfeianzeige, Firmenlogo & SS
1220173	Ruftaster, Doppelpfeilanzeige, F-Logo & BF-Text & SS
1220174	Ruftaster, Doppelpfeilanzeige, F-Logo & BF-Logo & SS

KW-Artikelnr.:	Ausführung in Blau:
1220176	Ruftaster, Doppelpfeilanzeige & Schlüsseltaster
1220177	Ruftaster, Doppelpfeianzeige, Firmenlogo & SS
1220178	Ruftaster, Doppelpfeilanzeige, F-Logo & BF-Text & SS
1220179	Ruftaster, Doppelpfeilanzeige, F-Logo & BF-Logo & SS

4.2-Aufputz-Außentableaus-85 Taster KV46 & Doppelpfeilanzeige & Schloss Maße (85 x 280 x 22mm)

Doppelpfeilanzeige KV44

Ruftaster KV44

Schlüsseltaster

Brandfalllogo EN81-73 50mm gedruckt, farbig

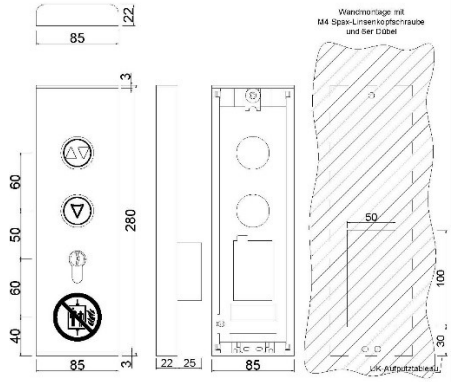

KW-Artikelnr.:	Ausführung in Rot:
1220181	Ruftaster, Doppelpfeilanzeige & Schlüsseltaster
1220182	Ruftaster, Doppelpfeianzeige, Firmenlogo & SS
1220183	Ruftaster, Doppelpfeilanzeige, F-Logo & BF-Text & SS
1220184	Ruftaster, Doppelpfeilanzeige, F-Logo & BF-Logo & SS

KW-Artikelnr.:	Ausführung in Blau:
1220186	Ruftaster, Doppelpfeilanzeige & Schlüsseltaster
1220187	Ruftaster, Doppelpfeianzeige, Firmenlogo & SS
1220188	Ruftaster, Doppelpfeilanzeige, F-Logo & BF-Text & SS
1220189	Ruftaster, Doppelpfeilanzeige, F-Logo & BF-Logo & SS

KW AUFZUGSTECHNIK GmbH
Zimmersmühlenweg 69
D-61440 Oberursel - GERMANY
TEL. +49 (0) 6171-9895-0 FAX +49 (0) 6171-9895-19

4.3-Aufputz-Außentableaus-85 Taster KV44 & Matrixanzeige AN32 Maße (85 x 250 x 22mm)

Matrixanzeige ANZ-32

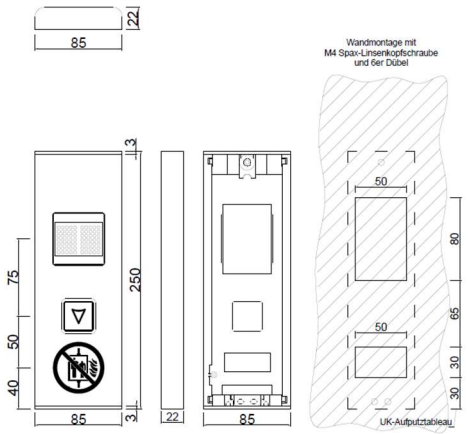

Ruftaster KV44

Brandfalllogo EN81-73 50mm gedruckt, farbig

KW-Artikelnr.:	Ausführung in Rot:
1220111	Ruftaster & Matrixanzeige ANZ-32
1220112	Ruftaster, ANZ-32 & Firmenlogo
1220113	Ruftaster, ANZ-32, F-Logo & BF-Text
1220114	Ruftaster, ANZ-32, F-Logo & BF-Logo

KW-Artikelnr.:	Ausführung in Blau:
1220116	Ruftaster & Matrixanzeige ANZ-32
1220117	Ruftaster, ANZ-32 & Firmenlogo
1220118	Ruftaster, ANZ-32, F-Logo & BF-Text
1220119	Ruftaster, ANZ-32, F-Logo & BF-Logo

4.3-Aufputz-Außentableaus-65 Taster KV44 & Matrixanzeige AN32 Maße (85 x 250 x 22mm)

Matrixanzeige ANZ-32

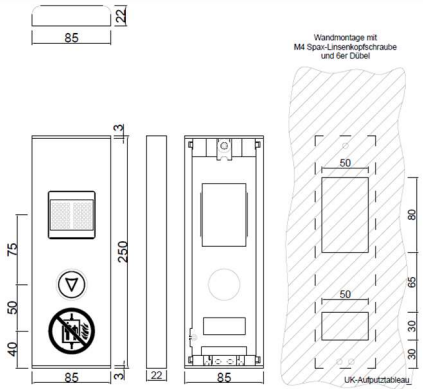

Ruftaster KV46

Brandfalllogo EN81-73 50mm gedruckt, farbig

KW-Artikelnr.:	Ausführung in Rot:
1220121	Ruftaster & Matrixanzeige ANZ-32
1220122	Ruftaster, ANZ-32 & Firmenlogo
1220123	Ruftaster, ANZ-32, F-Logo & BF-Text
1220124	Ruftaster, ANZ-32, F-Logo & BF-Logo

KW-Artikelnr.:	Ausführung in Blau:
1220126	Ruftaster & Matrixanzeige ANZ-32
1220127	Ruftaster, ANZ-32 & Firmenlogo
1220128	Ruftaster, ANZ-32, F-Logo & BF-Text
1220129	Ruftaster, ANZ-32, F-Logo & BF-Logo

KW AUFZUGSTECHNIK GmbH
Zimmersmühlenweg 69
D-61440 Oberursel - GERMANY
TEL. ++49 (0) 6171-9895-0 FAX ++49 (0) 6171-9895-19

4.4-Aufputz-Außentableaus-85 Taster KV44 & Matrixanzeige AN32 & Schloss Maße (85 x 320 x 22mm)

Matrixanzeige ANZ32

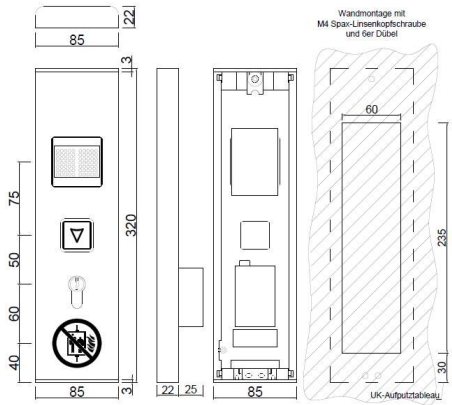

Ruftaster KV44

Schlüsseltaster

Brandfalllogo EN81-73 50mm gedruckt, farbig

KW-Artikelnr.:	Ausführung in Rot:
1220201	Ruftaster, Matrixanzeige & Schlüsseltaster
1220202	Ruftaster, Matrixanzeige, Firmenlogo & SS
1220203	Ruftaster, Matrixanzeige, F-Logo & BF-Text & SS
1220204	Ruftaster, Matrixanzeige, F-Logo & BF-Logo & SS

KW-Artikelnr.:	Ausführung in Blau:
1220206	Ruftaster, Matrixanzeige & Schlüsseltaster
1220207	Ruftaster, Matrixanzeige, Firmenlogo & SS
1220208	Ruftaster, Matrixanzeige, F-Logo & BF-Text & SS
1220209	Ruftaster, Matrixanzeige, F-Logo & BF-Logo & SS

4.4-Aufputz-Außentableaus-85 Taster KV46 & Matrixanzeige AN32 & Schloss Maße (85 x 320 x 22mm)

Matrixanzeige ANZ32

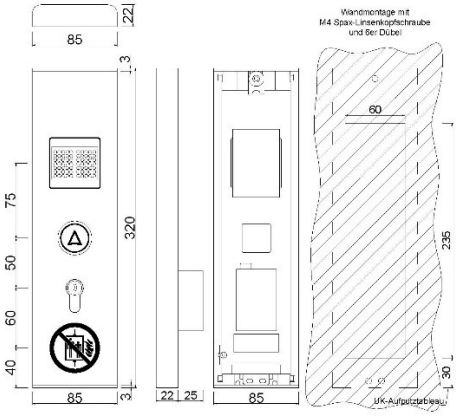

Ruftaster KV46

Schlüsseltaster

Brandfalllogo EN81-73 50mm gedruckt, farbig

KW-Artikelnr.:	Ausführung in Rot:
1220211	Ruftaster, Matrixanzeige & Schlüsseltaster
1220212	Ruftaster, Matrixanzeige, Firmenlogo & SS
1220213	Ruftaster, Matrixanzeige, F-Logo & BF-Text & SS
1220214	Ruftaster, Matrixanzeige, F-Logo & BF-Logo & SS

KW-Artikelnr.:	Ausführung in Blau:
1220216	Ruftaster, Matrixanzeige & Schlüsseltaster
1220217	Ruftaster, Matrixanzeige , Firmenlogo & SS
1220218	Ruftaster, Matrixanzeige , F-Logo & BF-Text & SS
1220219	Ruftaster, Matrixanzeige , F-Logo & BF-Logo & SS

KW AUFZUGSTECHNIK GmbH
Zimmersmühlenweg 69
D-61440 Oberursel - GERMANY
TEL. +49 (0) 6171-9895-0 FAX +49 (0) 6171-9895-19

4.5-Aufputz-Außentableaus-85 Taster KV44 & TFT-2,8 Anzeige Maße (85 x 250 x 22mm)

TFT-28

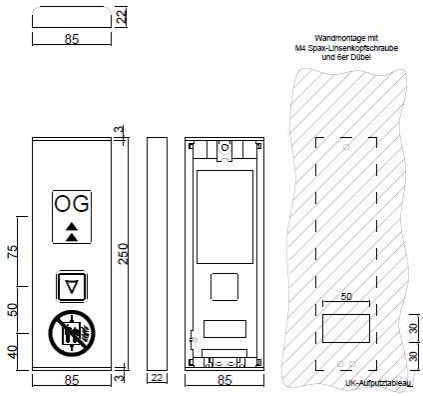

Ruftaster KV44

Brandfalllogo EN81-73 50mm gedruckt, farbig

KW-Artikelnr.:	Ausführung in Rot:
1220141	Ruftaster & TFT Display
1220142	Ruftaster, TFT Display & Firmenlogo
1220143	Ruftaster, TFT Display, F-Logo & BF-Text
1220144	Ruftaster, TFT Display, F-Logo & BF-Logo

KW-Artikelnr.:	Ausführung in Blau:
1220146	Ruftaster & TFT Display
1220147	Ruftaster, TFT Display & Firmenlogo
1220148	Ruftaster, TFT Display, F-Logo & BF-Text
1220149	Ruftaster, TFT Display, F-Logo & BF-Logo

4.5-Aufputz-Außentableaus-85 Taster KV46 & TFT-2,8 Anzeige Maße (85 x 250 x 22mm)

TFT-28

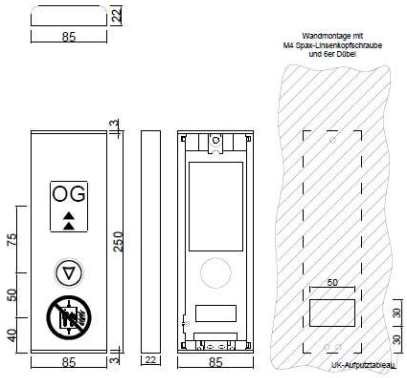

Ruftaster KV46

Brandfalllogo EN81-73 50mm gedruckt, farbig

KW-Artikelnr.:	Ausführung in Rot:
1220151	Ruftaster & TFT Display
1220152	Ruftaster, TFT Display & Firmenlogo
1220153	Ruftaster, TFT Display, F-Logo & BF-Text
1220154	Ruftaster, TFT Display, F-Logo & BF-Logo

KW-Artikelnr.:	Ausführung in Blau:
1220156	Ruftaster & TFT Display
1220157	Ruftaster, TFT Display & Firmenlogo
1220158	Ruftaster, TFT Display, F-Logo & BF-Text
1220159	Ruftaster, TFT Display, F-Logo & BF-Logo

KW AUFZUGSTECHNIK GmbH
Zimmersmühlenweg 69
D-61440 Oberursel - GERMANY
TEL. ++49 (0) 6171-9895-0 FAX ++49 (0) 6171-9895-19

4.6-Aufputz-Außentableaus-85 Taster KV44 & TFT-2,8 Anzeige & Schloss Maße (85 x 320 x 22mm)

TFT28-V
KW-Artikelnr.:
1202852

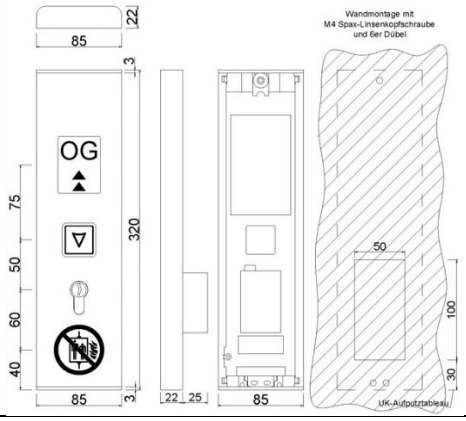

Ruftaster KV44

KW-Artikelnr.:	Ausführung in Rot:
1220231	Ruftaster, TFT Display & Schlüsseltaster
1220232	Ruftaster, TFT Display, Firmenlogo & SS
1220233	Ruftaster, TFT Display, F-Logo & BF-Text & SS
1220234	Ruftaster, TFT Display, F-Logo & BF-Logo & SS

Schlüsseltaster

Brandfalllogo EN81-73 50mm gedruckt, farbig

KW-Artikelnr.:	Ausführung in Blau:
1220236	Ruftaster, TFT Display & Schlüsseltaster
1220237	Ruftaster, TFT Display, Firmenlogo & SS
1220238	Ruftaster, TFT Display, F-Logo & BF-Text & SS
1220239	Ruftaster, TFT Display, F-Logo & BF-Logo & SS

4.6-Aufputz-Außentableaus-85 Taster KV46 & TFT-2,8 Anzeige & Schloss Maße (85 x 320 x 22mm)

TFT28-V
KW-Artikelnr.:
1202852

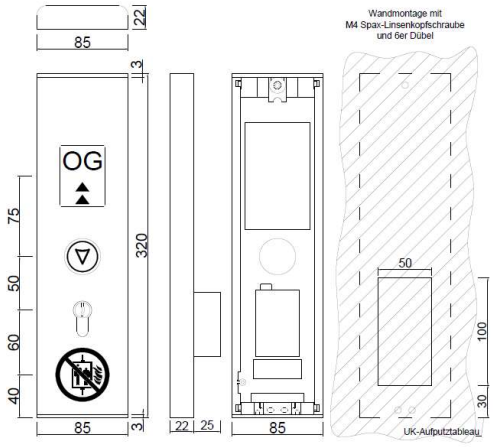

Ruftaster KV46

KW-Artikelnr.:	Ausführung in Rot:
1220241	Ruftaster, TFT Display & Schlüsseltaster
1220242	Ruftaster, TFT Display, Firmenlogo & SS
1220243	Ruftaster, TFT Display, F-Logo & BF-Text & SS
1220244	Ruftaster, TFT Display, F-Logo & BF-Logo & SS

Schlüsseltaster

Brandfalllogo EN81-73 50mm gedruckt, farbig

KW-Artikelnr.:	Ausführung in Blau:
1220246	Ruftaster, TFT Display & Schlüsseltaster
1220247	Ruftaster, TFT Display, Firmenlogo & SS
1220248	Ruftaster, TFT Display, F-Logo & BF-Text & SS
1220249	Ruftaster, TFT Display, F-Logo & BF-Logo & SS

5.1-Aufputz-Außentableaus-85 2x Taster KV44 & Doppelpfeilanzeige Maße (85 x 250 x 22mm)

Doppelpfeilanzeige KV44

Ruftaster KV44

Brandfalllogo EN81-73 50mm gedruckt, farbig

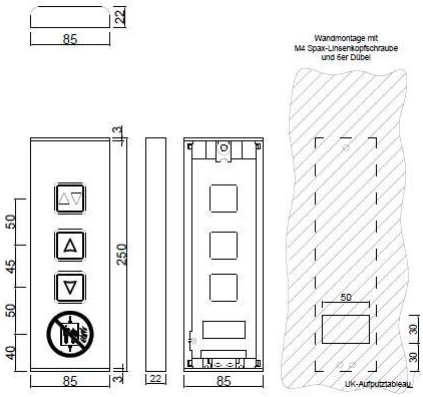

KW-Artikelnr.:	Ausführung in Rot:
1220261	Ruftaster & Doppelpfeilanzeige
1220262	Ruftaster, Doppelpfeianzeige & Firmenlogo
1220263	Ruftaster, Doppelpfeilanzeige, F-Logo & BF-Text
1220264	Ruftaster, Doppelpfeilanzeige, F-Logo & BF-Logo

KW-Artikelnr.:	Ausführung in Blau:
1220266	Ruftaster & Doppelpfeilanzeige
1220267	Ruftaster, Doppelpfeianzeige & Firmenlogo
1220268	Ruftaster, Doppelpfeilanzeige, F-Logo & BF-Text
1220269	Ruftaster, Doppelpfeilanzeige, F-Logo & BF-Logo

5.1-Aufputz-Außentableaus-85 2x Taster KV46 & Doppelpfeilanzeige Maße (85 x 250 x 22mm)

Doppelpfeilanzeige KV46

Ruftaster KV46

Brandfalllogo EN81-73 50mm gedruckt, farbig

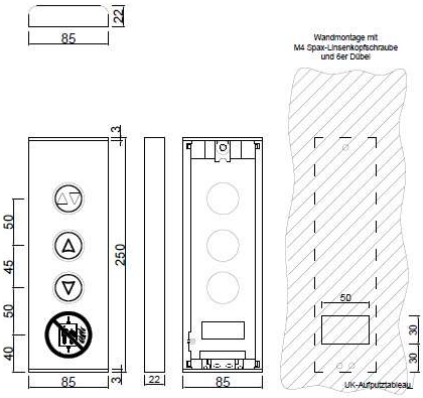

KW-Artikelnr.:	Ausführung in Rot:
1220271	Ruftaster & Doppelpfeilanzeige
1220272	Ruftaster, Doppelpfeianzeige & Firmenlogo
1220273	Ruftaster, Doppelpfeilanzeige, F-Logo & BF-Text
1220274	Ruftaster, Doppelpfeilanzeige, F-Logo & BF-Log

KW-Artikelnr.:	Ausführung in Blau:
1220276	Ruftaster & Doppelpfeilanzeige
1220277	Ruftaster, Doppelpfeianzeige & Firmenlogo
1220278	Ruftaster, Doppelpfeilanzeige, F-Logo & BF-Text
1220279	Ruftaster, Doppelpfeilanzeige, F-Logo & BF-Logo

KW AUFZUGSTECHNIK GmbH
Zimmersmühlenweg 69
D-61440 Oberursel - GERMANY
TEL. +49 (0) 6171-9895-0 FAX +49 (0) 6171-9895-19

5.2-Aufputz-Außentableaus-85 2xTaster KV44 & Doppelpfeilanzeige & Schloss Maße (85x250x22mm)

Doppelpfeilanzeige KV46

Ruftaster KV46

Schlüsseltaster

Brandfalllogo EN81-73 50mm gedruckt, farbig

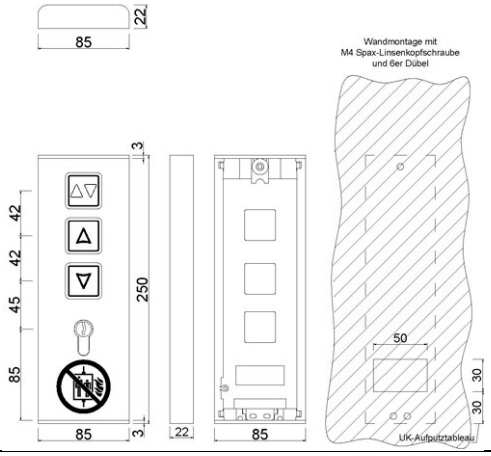

KW-Artikelnr.:	Ausführung in Rot:
1220351	Ruftaster & Doppelpfeilanzeige
1220352	Ruftaster, Doppelpfeianzeige & Firmenlogo
1220353	Ruftaster, Doppelpfeilanzeige, F-Logo & BF-Text
1220354	Ruftaster, Doppelpfeilanzeige, F-Logo & BF-Log

KW-Artikelnr.:	Ausführung in Blau:
1220356	Ruftaster & Doppelpfeilanzeige
1220357	Ruftaster, Doppelpfeianzeige & Firmenlogo
1220358	Ruftaster, Doppelpfeilanzeige, F-Logo & BF-Text
1220359	Ruftaster, Doppelpfeilanzeige, F-Logo & BF-Log

5.2-Aufputz-Außentableaus-85 2xTaster KV46 & Doppelpfeilanzeige & Schloss Maße (85x250x22mm)

Doppelpfeilanzeige KV44

Ruftaster KV44

Schlüsseltaster

Brandfalllogo EN81-73 50mm gedruckt, farbig

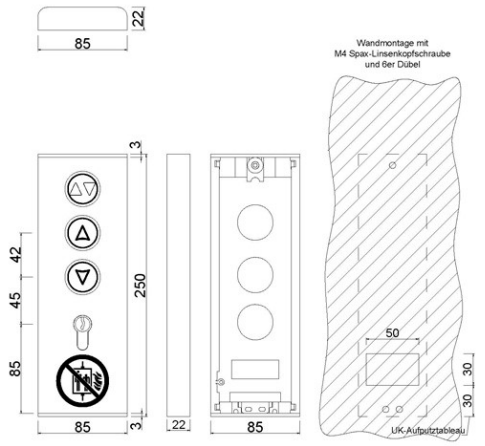

KW-Artikelnr.:	Ausführung in Rot:
1220356	Ruftaster & Doppelpfeilanzeige
1220357	Ruftaster, Doppelpfeianzeige & Firmenlogo
1220358	Ruftaster, Doppelpfeilanzeige, F-Logo & BF-Text
1220359	Ruftaster, Doppelpfeilanzeige, F-Logo & BF-Log

KW-Artikelnr.:	Ausführung in Blau:
1220361	Ruftaster & Doppelpfeilanzeige
1220362	Ruftaster, Doppelpfeianzeige & Firmenlogo
1220363	Ruftaster, Doppelpfeilanzeige, F-Logo & BF-Text
1220364	Ruftaster, Doppelpfeilanzeige, F-Logo & BF-Log

KW AUFZUGSTECHNIK GmbH
Zimmersmühlenweg 69
D-61440 Oberursel - GERMANY
TEL. +49 (0) 6171-9895-0 FAX +49 (0) 6171-9895-19

5.3- Aufputz-Außentableaus-85 2x Taster KV44 & Matrixanzeige AN32 Maße (85 x 300 x 22mm)

Matrix ANZ32

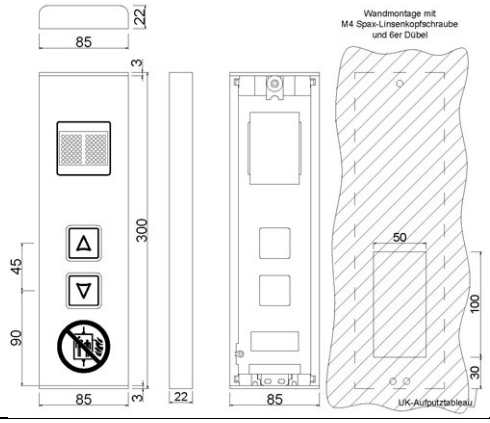

Ruftaster KV44

KW-Artikelnr.:	Ausführung in Rot:
1220291	Ruftaster & Matrixanzeige
1220292	Ruftaster, Matrixanzeige & Firmenlogo
1220293	Ruftaster, Matrixanzeige , F-Logo & BF-Text
1220294	Ruftaster, Matrixanzeige , F-Logo & BF-Log

Brandfalllogo EN81-73 50mm gedruckt, farbig

KW-Artikelnr.:	Ausführung in Blau:
1220296	Ruftaster & Matrixanzeige
1220297	Ruftaster, Matrixanzeige & Firmenlogo
1220298	Ruftaster, Matrixanzeige , F-Logo & BF-Text
1220299	Ruftaster, Matrixanzeige , F-Logo & BF-Log

5.3- Aufputz-Außentableaus-85 2x Taster KV46 & Matrixanzeige AN32 Maße (85 x 300 x 22mm)

Matrix ANZ32

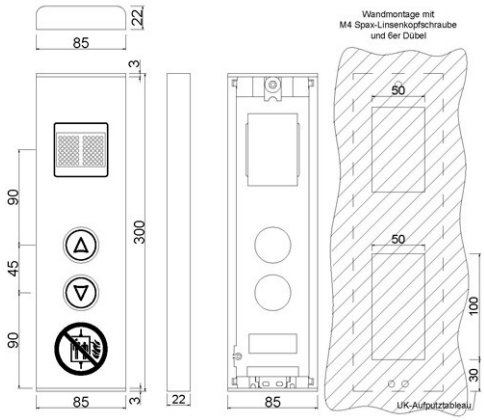

Ruftaster KV46

KW-Artikelnr.:	Ausführung in Rot:
1220301	Ruftaster & Matrixanzeige
1220302	Ruftaster, Matrixanzeige & Firmenlogo
1220303	Ruftaster, Matrixanzeige , F-Logo & BF-Text
1220304	Ruftaster, Matrixanzeige , F-Logo & BF-Log

Brandfalllogo EN81-73 50mm gedruckt, farbig

KW-Artikelnr.:	Ausführung in Blau:
1220306	Ruftaster & Matrixanzeige
1220307	Ruftaster, Matrixanzeige & Firmenlogo
1220308	Ruftaster, Matrixanzeige , F-Logo & BF-Text
1220309	Ruftaster, Matrixanzeige , F-Logo & BF-Log

KW AUFZUGSTECHNIK GmbH
Zimmersmühlenweg 69
D-61440 Oberursel - GERMANY
TEL. ++49 (0) 6171-9895-0 FAX ++49 (0) 6171-9895-19

5.4 -Aufputz–Außentableaus-85 2xTaster KV46& Matrixanzeige& Schloss KV46 Maße (85x350x22mm)

Matrixanzeige

Ruftaster KV44

Schlüsseltaster

Brandfalllogo EN81-73
50mm gedruckt, farbig

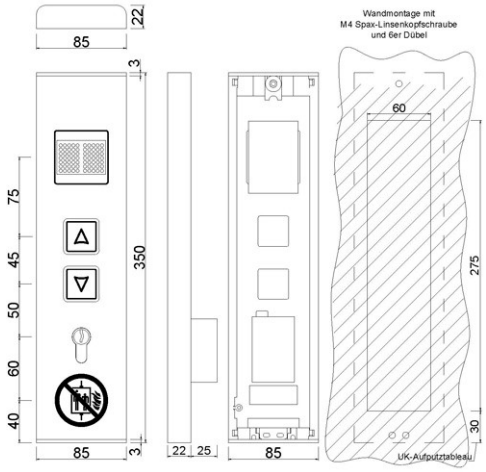

KW-Artikelnr.:	Ausführung in Rot:
1220381	Ruftaster & Matrixanzeige
1220382	Ruftaster, Matrixanzeige & Firmenlogo
1220383	Ruftaster, Matrixanzeige , F-Logo & BF-Text
1220384	Ruftaster, Matrixanzeige , F-Logo & BF-Log

KW-Artikelnr.:	Ausführung in Blau:
1220386	Ruftaster & Matrixanzeige
1220387	Ruftaster, Matrixanzeige & Firmenlogo
1220388	Ruftaster, Matrixanzeige , F-Logo & BF-Text
1220389	Ruftaster, Matrixanzeige , F-Logo & BF-Log

5.4-Aufputz–Außentableaus-85 2xTaster KV46& Matrixanzeige& Schloss KV46 Maße (85x350x22mm)

Matrixanzeige

Ruftaster KV46

Schlüsseltaster

Brandfalllogo EN81-73
50mm gedruckt, farbig

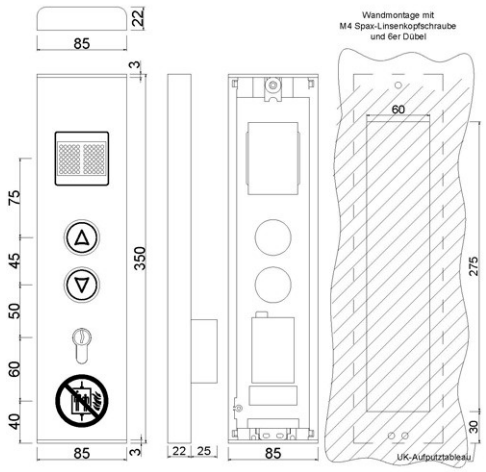

KW-Artikelnr.:	Ausführung in Rot:
1220391	Ruftaster & Matrixanzeige
1220392	Ruftaster, Matrixanzeige & Firmenlogo
1220393	Ruftaster, Matrixanzeige , F-Logo & BF-Text
1220394	Ruftaster, Matrixanzeige , F-Logo & BF-Log

KW-Artikelnr.:	Ausführung in Blau:
1220396	Ruftaster & Matrixanzeige
1220397	Ruftaster, Matrixanzeige & Firmenlogo
1220398	Ruftaster, Matrixanzeige , F-Logo & BF-Text
1220399	Ruftaster, Matrixanzeige , F-Logo & BF-Log

5.5- Aufputz-Außentableaus-85 2x Taster KV44 & TFT-2,8 Anzeige AN32 Maße (85 x 320 x 22mm)

TFT28-V

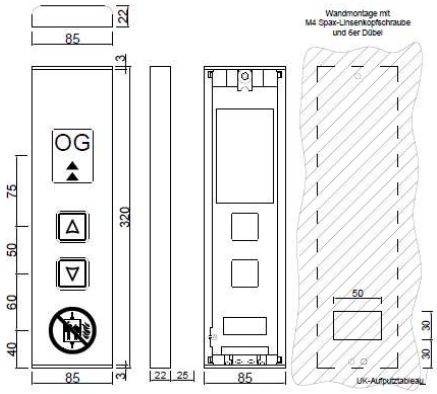

Ruftaster KV44

KW-Artikelnr.:	Ausführung in Rot:
1220321	Ruftaster & TFT Display
1220322	Ruftaster, TFT Display & Firmenlogo
1220323	Ruftaster, TFT Display, F-Logo & BF-Text
1220324	Ruftaster, TFT Display, F-Logo & BF-Log

Brandfalllogo EN81-73 50mm gedruckt, farbig

KW-Artikelnr.:	Ausführung in Blau:
1220326	Ruftaster & TFT Display
1220327	Ruftaster, TFT Display & Firmenlogo
1220328	Ruftaster, TFT Display, F-Logo & BF-Text
1220329	Ruftaster, TFT Display, F-Logo & BF-Logo

5.5- Aufputz-Außentableaus-85 2x Taster KV46 & TFT-2,8 Anzeige AN32 Maße (85 x 320 x 22mm)

TFT28-V

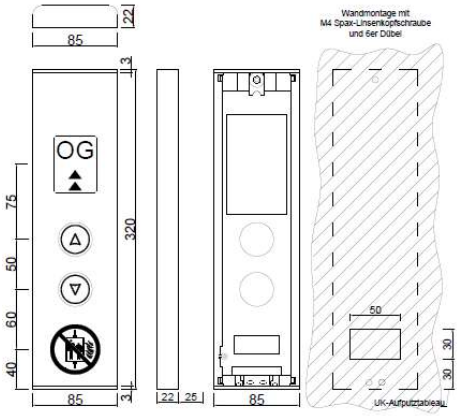

Ruftaster KV46

KW-Artikelnr.:	Ausführung in Rot:
1220331	Ruftaster & TFT Display
1220332	Ruftaster, TFT Display & Firmenlogo
1220333	Ruftaster, TFT Display, F-Logo & BF-Text
1220334	Ruftaster, TFT Display, F-Logo & BF-Logo

Brandfalllogo EN81-73 50mm gedruckt, farbig

KW-Artikelnr.:	Ausführung in Blau:
1220336	Ruftaster & TFT Display
1220337	Ruftaster, TFT Display & Firmenlogo
1220338	Ruftaster, TFT Display, F-Logo & BF-Text
1220339	Ruftaster, TFT Display, F-Logo & BF-Logo

KW AUFZUGSTECHNIK GmbH
Zimmersmühlenweg 69
D-61440 Oberursel - GERMANY
TEL. ++49 (0) 6171-9895-0 FAX ++49 (0) 6171-9895-19

5.6-Aufputz–Außentableaus-85 2x Taster KV44 & TFT-28 & Schloss KV46 Maße (85 x 350 x 23mm)

TFT28-V

Ruftaster KV44

Schlüsseltaster

Brandfalllogo EN81-73 50mm gedruckt, farbig

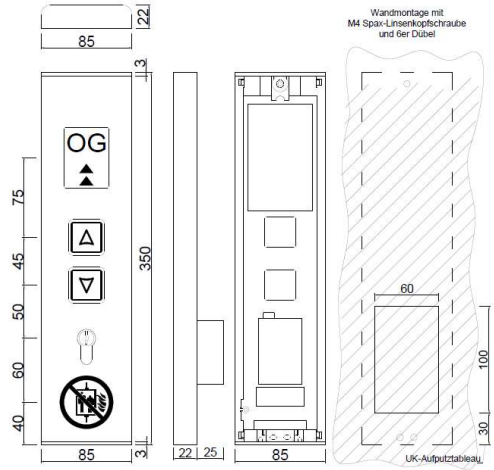

KW-Artikelnr.:	Ausführung in Rot:
1220411	Ruftaster & TFT Display
1220412	Ruftaster, TFT Display & Firmenlogo
1220413	Ruftaster, TFT Display, F-Logo & BF-Text
1220414	Ruftaster, TFT Display, F-Logo & BF-Logo

KW-Artikelnr.:	Ausführung in Blau:
1220416	Ruftaster & TFT Display
1220417	Ruftaster, TFT Display & Firmenlogo
1220418	Ruftaster, TFT Display, F-Logo & BF-Text
1220419	Ruftaster, TFT Display, F-Logo & BF-Logo

5.6-Aufputz–Außentableaus-85 2x Taster KV46 & TFT-28 & Schloss KV46 Maße (85 x 350 x 23mm)

TFT28-V

Ruftaster KV46

Schlüsseltaster

Brandfalllogo EN81-73 50mm gedruckt, farbig

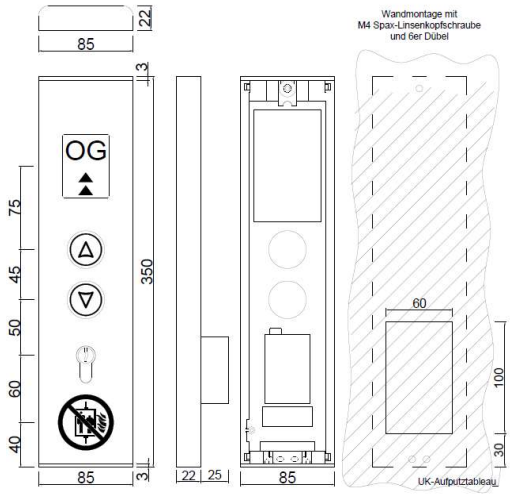

KW-Artikelnr.:	Ausführung in Rot:
1220421	Ruftaster & TFT Display
1220422	Ruftaster, TFT Display & Firmenlogo
1220423	Ruftaster, TFT Display, F-Logo & BF-Text
1220424	Ruftaster, TFT Display, F-Logo & BF-Logo

KW-Artikelnr.:	Ausführung in Blau:
1220426	Ruftaster & TFT Display
1220427	Ruftaster, TFT Display & Firmenlogo
1220428	Ruftaster, TFT Display, F-Logo & BF-Text
1220429	Ruftaster, TFT Display, F-Logo & BF-Logo

6.1- Aufputzanzeige mit Anzeige ANZ-52 mit den Maßen 230 x 100 x 64mm

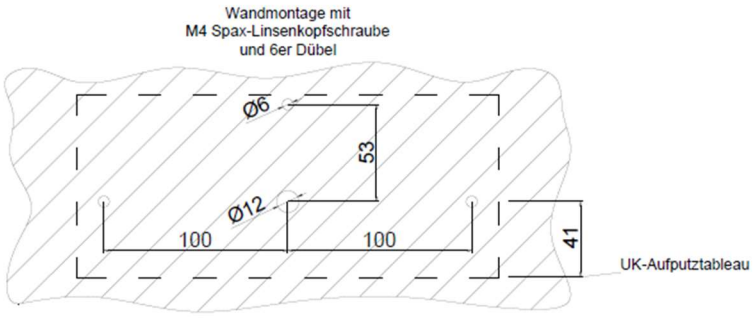

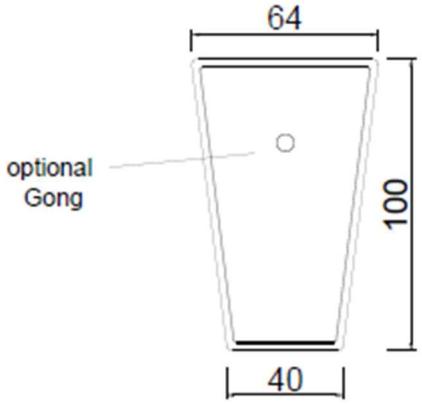

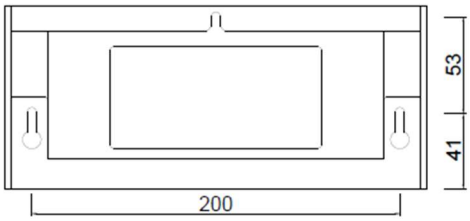

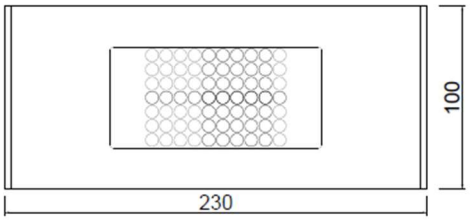

ANZ52,
LED Rot

KW-Artikelnr.:	Ausführung in gewünschter Farbe:
1240202	Aufputzanzeige, Matrixanzeige ANZ-52
1240207	Aufputzanzeige, ANZ-52, Gong-LS
1240212	Aufputzanzeige, ANZ-52, 2x Pfeile
1240217	Aufputzanzeige, ANZ-52, 2x Pfeile, Gong-LS

KW AUFZUGSTECHNIK GmbH
Zimmersmühlenweg 69
D-61440 Oberursel - GERMANY
TEL. +49 (0) 6171-9895-0 FAX +49 (0) 6171-9895-19

6.2-Aufputzanzeige mit Anzeige ANZ-52 und Pfeilen mit den Maßen 410 x 100 x 64mm

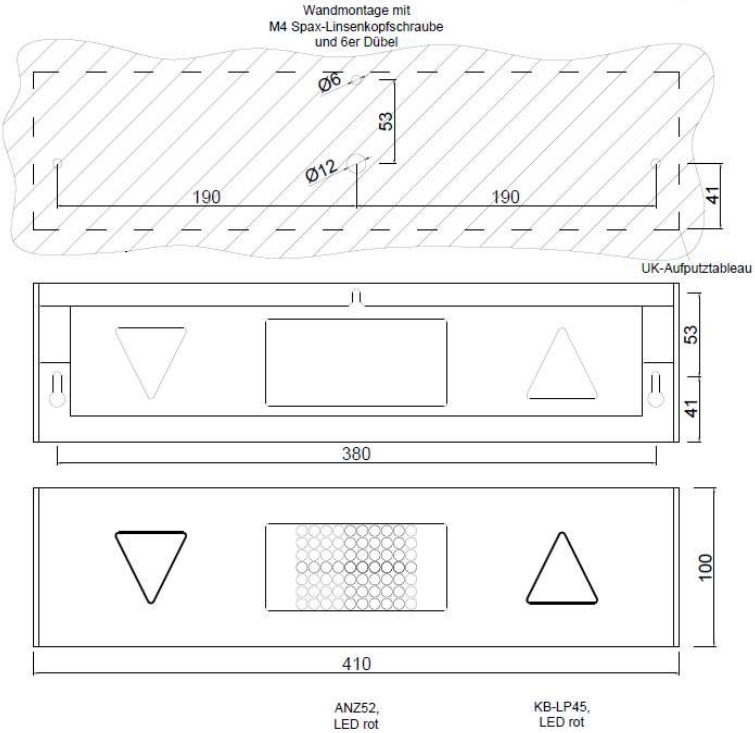

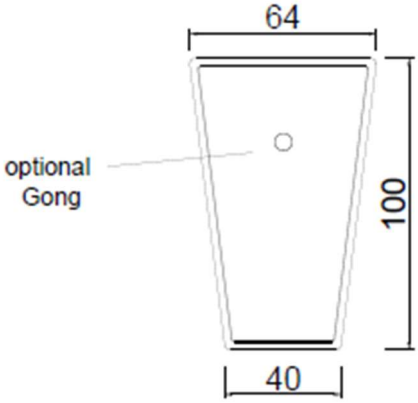

KW-Artikelnr.:	Ausführung in gewünschter Farbe:
1240202	Aufputzanzeige, Matrixanzeige ANZ-52
1240207	Aufputzanzeige, ANZ-52, Gong-LS
1240212	Aufputzanzeige, ANZ-52, 2x Pfeile
1240217	Aufputzanzeige, ANZ-52, 2x Pfeile, Gong-LS

6.3- Aufputzanzeige mit Anzeige ANZ-53 mit den Maßen 230 x 100 x 64mm

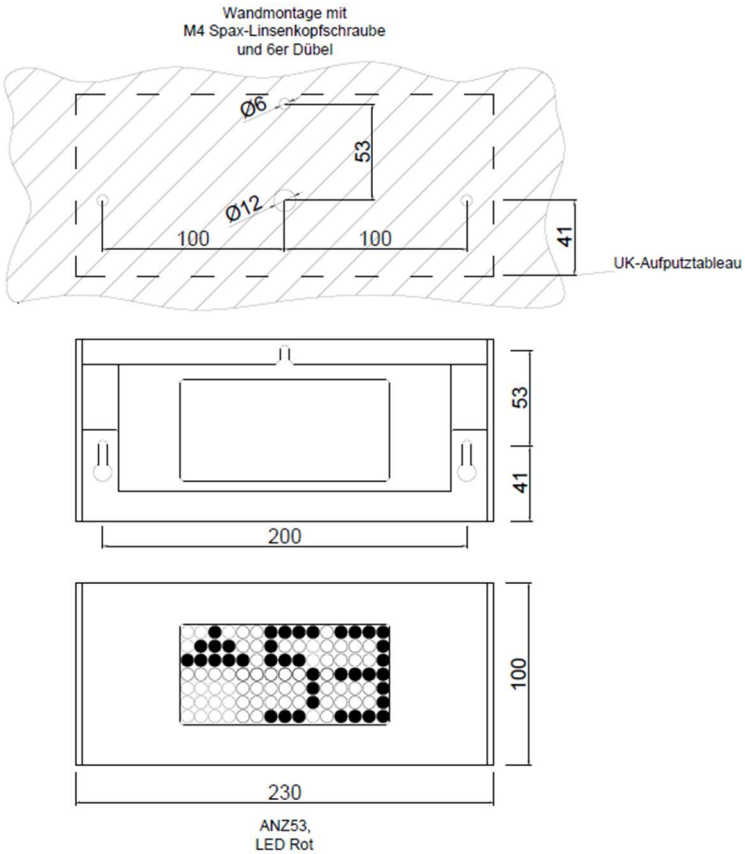

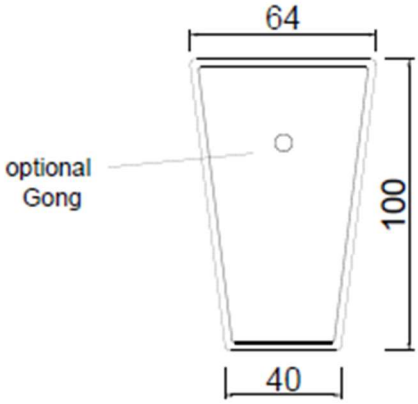

KW-Artikelnr.:	Ausführung in gewünschter Farbe:
1240203	Aufputzanzeige, Matrixanzeige ANZ-53
1240208	Aufputzanzeige, ANZ-53, Gong-LS
1240213	Aufputzanzeige, ANZ-53, 2x Pfeile
1240218	Aufputzanzeige, ANZ-53, 2x Pfeile, Gong-LS

KW AUFZUGSTECHNIK GmbH
Zimmersmühlenweg 69
D-61440 Oberursel - GERMANY
TEL. +49 (0) 6171-9895-0 FAX +49 (0) 6171-9895-19

6.4-Aufputzanzeige mit Anzeige ANZ-53 und Pfeilen mit den Maßen 410 x 100 x 64mm

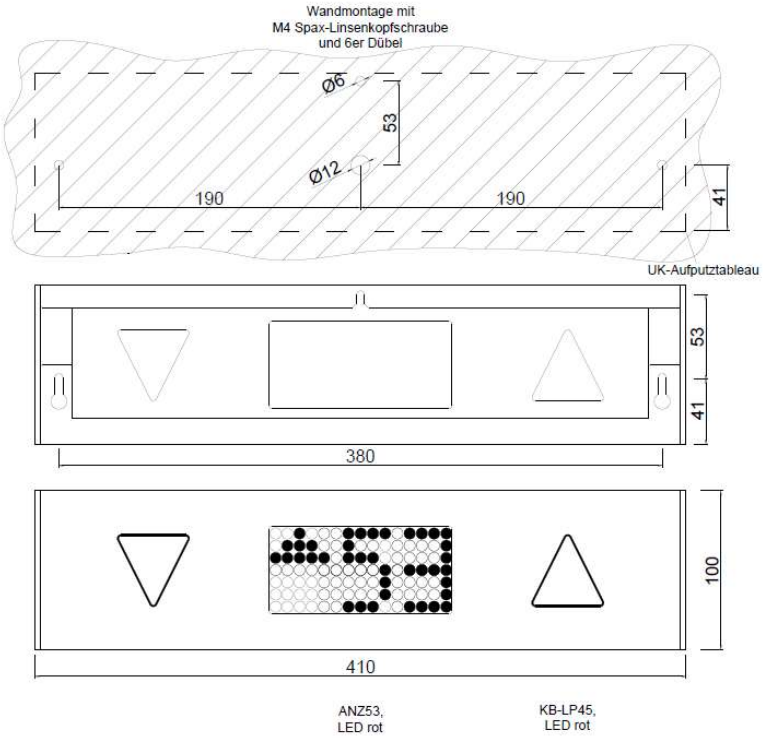

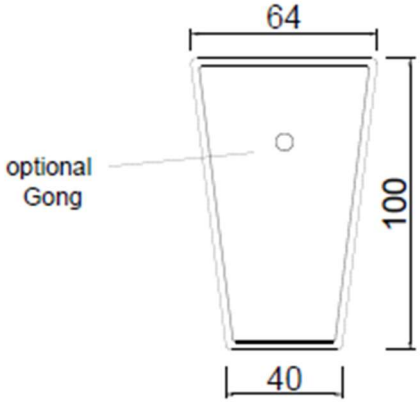

KW-Artikelnr.:	Ausführung in gewünschter Farbe:
1240203	Aufputzanzeige, Matrixanzeige ANZ-53
1240208	Aufputzanzeige, ANZ-53, Gong-LS
1240213	Aufputzanzeige, ANZ-53, 2x Pfeile
1240218	Aufputzanzeige, ANZ-53, 2x Pfeile, Gong-LS

6.5-Aufputzanzeige mit TFT-Display 4,3 mit den Maßen 230 x 100 x 64mm

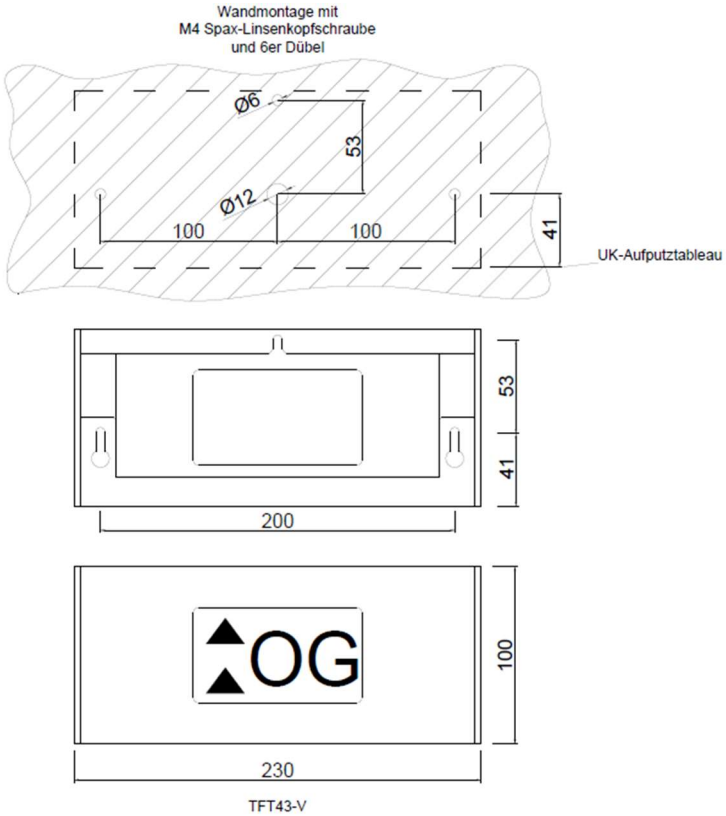

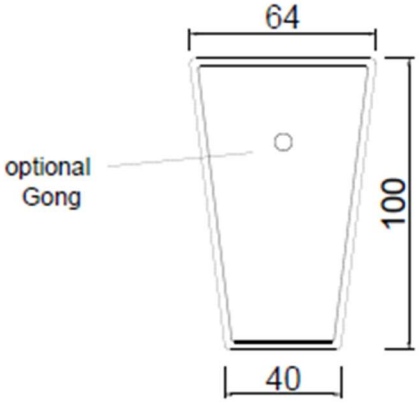

KW-Artikelnr.:	Ausführung in gewünschter Farbe:
1240204	Aufputzanzeige, TFT-Display TFT-43
1240209	Aufputzanzeige, TFT-43, Gong-LS
1240214	Aufputzanzeige, TFT-43, 2x Pfeile
1240219	Aufputzanzeige, TFT-43, 2x Pfeile, Gong-LS

6.6-Aufputzanzeige mit TFT-Display 4,3 und Pfeilen mit den Maßen 410 x 100 x 64mm

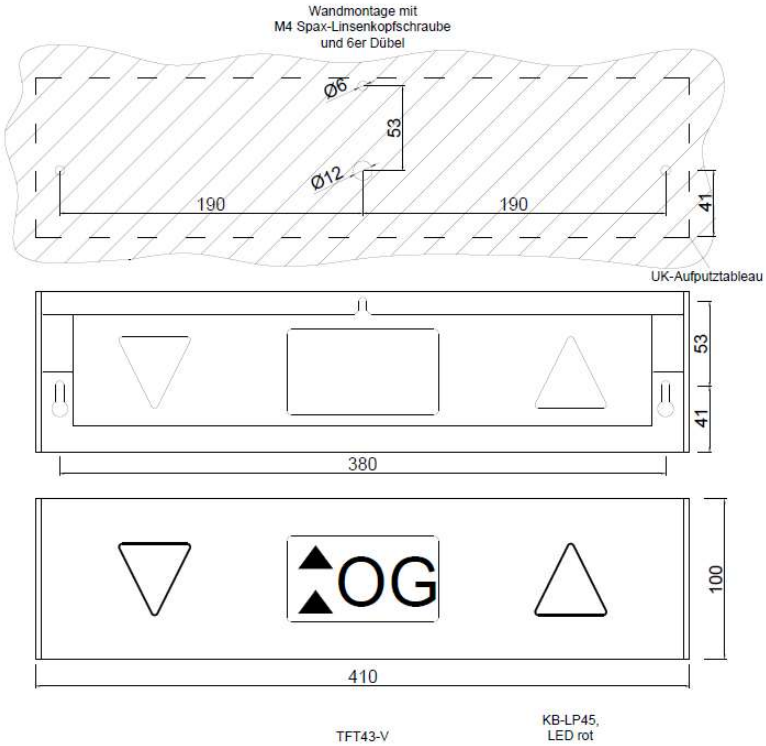

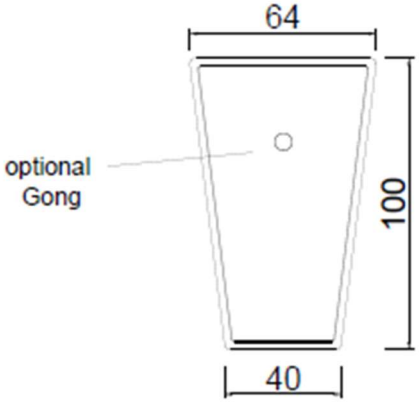

KW-Artikelnr.:	Ausführung in gewünschter Farbe:
1240204	Aufputzanzeige, TFT-Display TFT-43
1240209	Aufputzanzeige, TFT-43, Gong-LS
1240214	Aufputzanzeige, TFT-43, 2x Pfeile
1240219	Aufputzanzeige, TFT-43, 2x Pfeile, Gong-LS

KW AUFZUGSTECHNIK GmbH
Zimmersmühlenweg 69
D-61440 Oberursel - GERMANY
TEL. +49 (0) 6171-9895-0 FAX +49 (0) 6171-9895-19

7.1-Taster TYP KV44

Befestigungsart:	Taster wird von der Vorderseite der Frontplatte in den Durchbruch eingeführt und mit einem Rastring befestigt, Frontplattenstärke 3mm.
Anschlussarten:	Variante mittels 4-poliger Schneid-Klemme Typ Molex
Quittirung:	Leuchtring, 4 X LED Farbe Rot oder Blau, bzw. Alarmtaster Farbe Gelb; Symbol erhaben (taktil).
Tastrand:	Erhaben in der Frontplatte
Symbol:	Tastplatte Edelstahl kugelgestrahlt, matt. Ziffer brüniert. Die Tastplatte in **Schwarz** ist optional lieferbar.
Spannung:	Ruftaster +24V DC EN 81-70 Braille
Ausführung / Maße	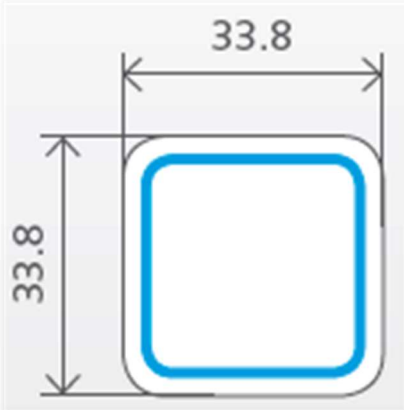 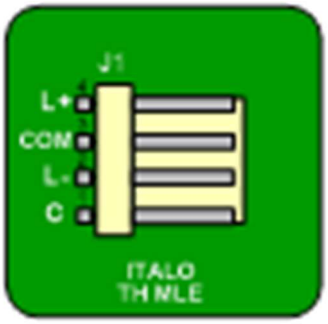 **4P-Molex** 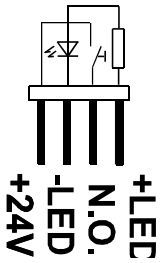

KW AUFZUGSTECHNIK GmbH
Zimmersmühlenweg 69
D-61440 Oberursel - GERMANY
TEL. +49 (0) 6171-9895-0 FAX +49 (0) 6171-9895-19

7.2-Taster TYP KV46

Befestigungsart:	Taster wird von der Vorderseite der Frontplatte in den Durchbruch eingeführt und mit einem Schraubring befestigt, Frontplattenstärke 3mm.
Anschlussarten:	Variante mittels 4-poliger Schneid-Klemme Typ Molex
Quittirung:	Leuchtring, 4 X LED Farbe Rot oder Blau, bzw. Alarmtaster Farbe Gelb; Symbol erhaben (taktil).
Tastrand:	Erhaben in der Frontplatte
Symbol:	Tastplatte Edelstahl kugelgestrahlt, matt. Ziffer brüniert. Die Tastplatte in **Schwarz** ist optional lieferbar.
Spannung:	Ruftaster +24V DC EN 81-70 Braille
Ausführung / Maße	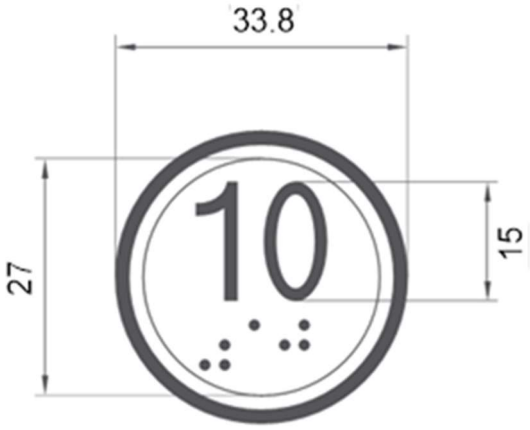 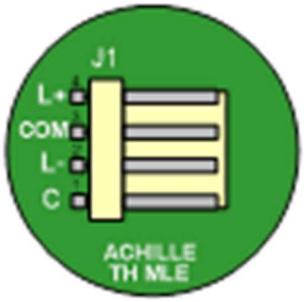 **4P-Molex** 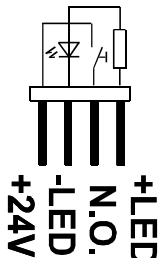

KW AUFZUGSTECHNIK GmbH
Zimmersmühlenweg 69
D-61440 Oberursel - GERMANY
TEL. +49 (0) 6171-9895-0 FAX +49 (0) 6171-9895-19

7.3-Taster TYP KV46V – Vandalensicher

Befestigungsart:	Taster wird von der Vorderseite der Frontplatte in den Durchbruch eingeführt und mit einem Schraubring befestigt, Frontplattenstärke 5mm.
Anschlussarten:	Variante mittels Schraubenanschlüssen
Quittirung:	Leuchtring, 4 X LED Farbe Rot oder Blau, bzw. Alarmtaster Farbe Gelb; Symbol erhaben (taktil).
Tastrand:	Erhaben in der Frontplatte
Symbol:	Tastplatte Edelstahl kugelgestrahlt, matt. Ziffer brüniert. Die Tastplatte in **Schwarz** ist optional lieferbar.
Spannung:	Ruftaster +24V DC EN 81-70 EN 81-71 **IP54**
Ausführung / Maße	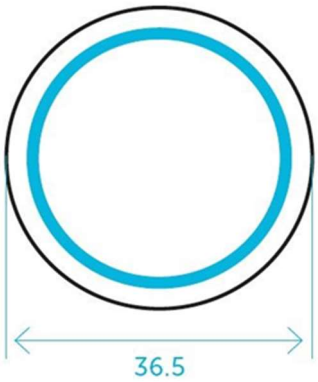 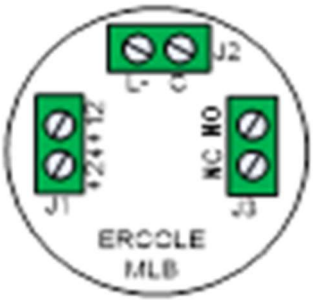 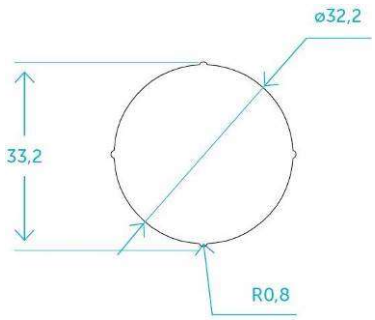

KW AUFZUGSTECHNIK GmbH
Zimmersmühlenweg 69
D-61440 Oberursel - GERMANY
TEL. +49 (0) 6171-9895-0 FAX +49 (0) 6171-9895-19

8.-TFT-Display – IRIS 2,8

Allgemeine Daten:	Kabine o. Etagen 2,8"(77,6 x 43,2mm)
Auflösung:	240 Pixel – 65000 Farben
Montage:	Für Frontplattenstärke 1,5÷2mm **KW-Bus**: Prozessorsystem D613**:** Das R12-Buskabel kann direkt am FKR613 oder an den ER-2013 / 2014 eingesteckt werden. Einstellung über die Steuerung.
Ansteuerung:	KW-Bus & **P**arallel-1ausN, **B**inär, **G**ray
Versorgung:	24V DC
Funktionen:	Gongdarstellung, Etagenstand, Pfeile, Außer-Betrieb, Überlast
Ausschnitt, Darstellungsvarianten, Anschlussvariation:	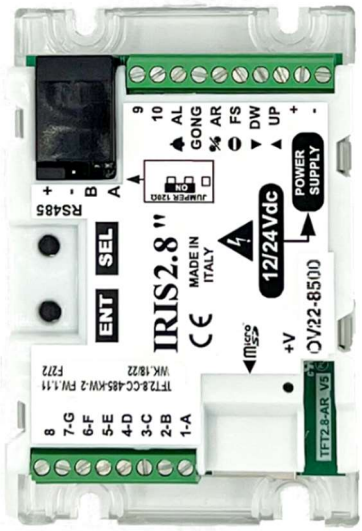 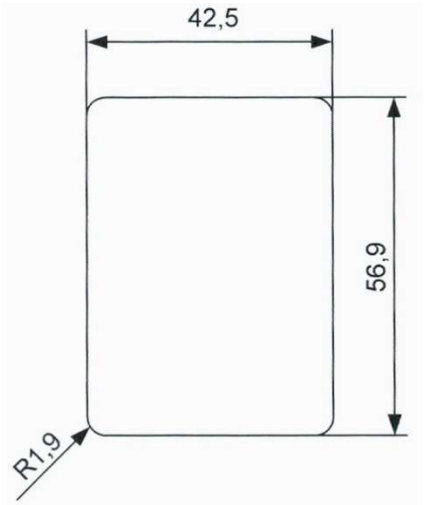

KW AUFZUGSTECHNIK GmbH
Zimmersmühlenweg 69
D-61440 Oberursel - GERMANY
TEL. +49 (0) 6171-9895-0 FAX +49 (0) 6171-9895-19

9.-Matrixanzeige – ANZ-32
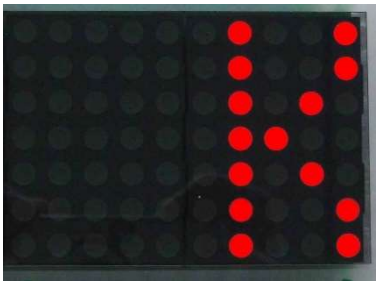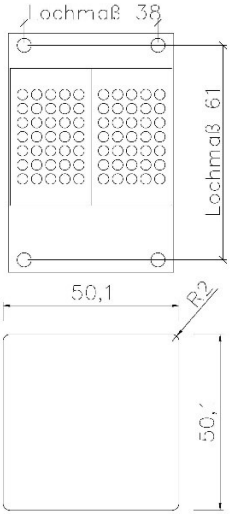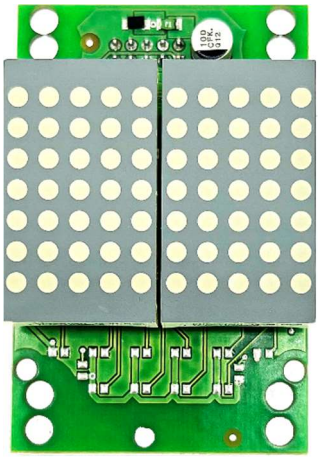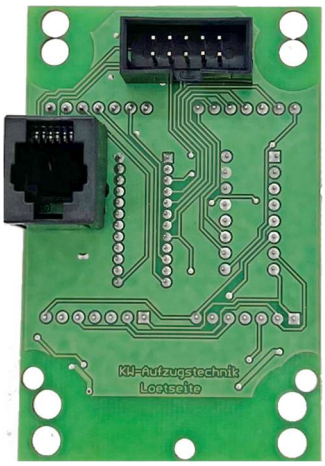
Allgemeine Daten:	Kabine o. Etagen (72,0 x 46,5mm)
Auflösung:	Farben Rot oder Blau
Montage:	Für Frontplattenstärke 2mm Die Baureihe **ANZ-32** stellt eine Matrixanzeige dar, die aus einer Hauptplatine, zwei LED-Matrixblöcken und einer LED-Display-scheibe besteht. Die Ziffernhöhe beträgt **30mm**. **KW-Bus** Prozessorsystem D613: Das R12-Buskabel kann direkt am FKR613 oder an den ER-2013 / 2014 eingesteckt werden. Einstellung über die Steuerung.
Ansteuerung:	KW-Bus & Parallel-1ausN, Binär, Gray
Versorgung:	24V DC
Funktionen:	Etagenstand, Pfeile, Meldungen als Lauftext Evakuierung, Außer-Betrieb, Überlast
Frontscheibe:	Aus Polykarbonat
Ausschnitt, Darstellungsvarianten, Anschlussvariation: